GASARC™ AN ESAB® BRAND

Spec Master HPM6210 Serie

Einstufige Entspannungsstation in Messing vernickelt, Kolbentyp mit manueller Umschaltung für Gasereinheit 6.0

Die Tech MasterHPM6210 einstufigen, Ein-Flaschen Entspannungsstationen, werden als erste Druckstufe von Gasleitungssystemen verwendet, in denen leichte Arbeitsdruckschwankungen aufgrund variierender Eingangsdrücke (Versorgungsdruckeffekt) akzeptabel sind. Geeignet für nicht-korrosive, nicht-toxische, reine Gase bis zu einem Reinheitsgrad von 6.0 (99.9999 %).

- **HPM6211** Serie | Einstufig, Ein-Flaschenversion, Kolbendruckminderer, manuelle Umschaltung, FKM Dichtung
- **HPM6212** Serie | Einstufig, Ein-Flaschenversion, Kolbendruckminderer, manuelle Umschaltung, EPDM Dichtung

EIGENSCHAFTEN

- Hochdruckabsperrventil
- Hochdruckspülvorrichtung
- Einstufige Druckreduzierung
- Prozessleitungsabsperrventil
- Gekapseltes Ventil
- Ein-Flaschenversion

WERKSTOFFE

Gehäuse	Messing vernickelt
Gehäusedeckel	Messing vernickelt
Kolben	Messing
Dichtung	FKM / EPDM
Ventilsitz	PCTFE
Filter	10 Micron 316L Edelstahl

TECHNISCHE SPEZIFIKATIONEN

Maximaler Eingangsdruck	60 bar (870 PSI)
	300 bar (4350) *
Arbeitsdruck	20 bar (300 PSI)
	50 bar (725 PSI)
	100 bar (1450 PSI)
	200 bar (2900 PSI)
Manometer	50mm (2”) Diameter
Anschlüsse	1/4” NPT Female
Temperaturbereich	-20° C to +60° C
Durchflusskoeffizient (Cv)	0.1
Helium Leckrate	$1x10^{-9}$ mbar l/s
Gewicht	4.5 kg ****

* *Abhängig vom Flaschenanschluss/Gas*

**** *Abhängig von der endgültigen Konfiguration*

DURCHFLUSSLEISTUNG

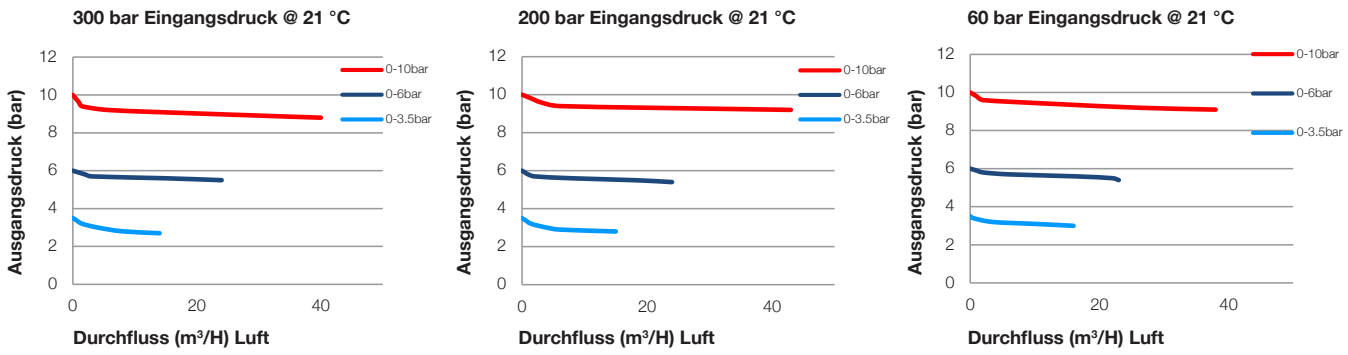

Wir tun unser Möglichstes, um zu gewährleisten, dass die technischen Informationen in diesem Dokument zur Zeit der Veröffentlichung aktuell sind, trotzdem kann es sein, dass es Änderungen gab ohne vorherige Information.

ZEICHNUNGEN

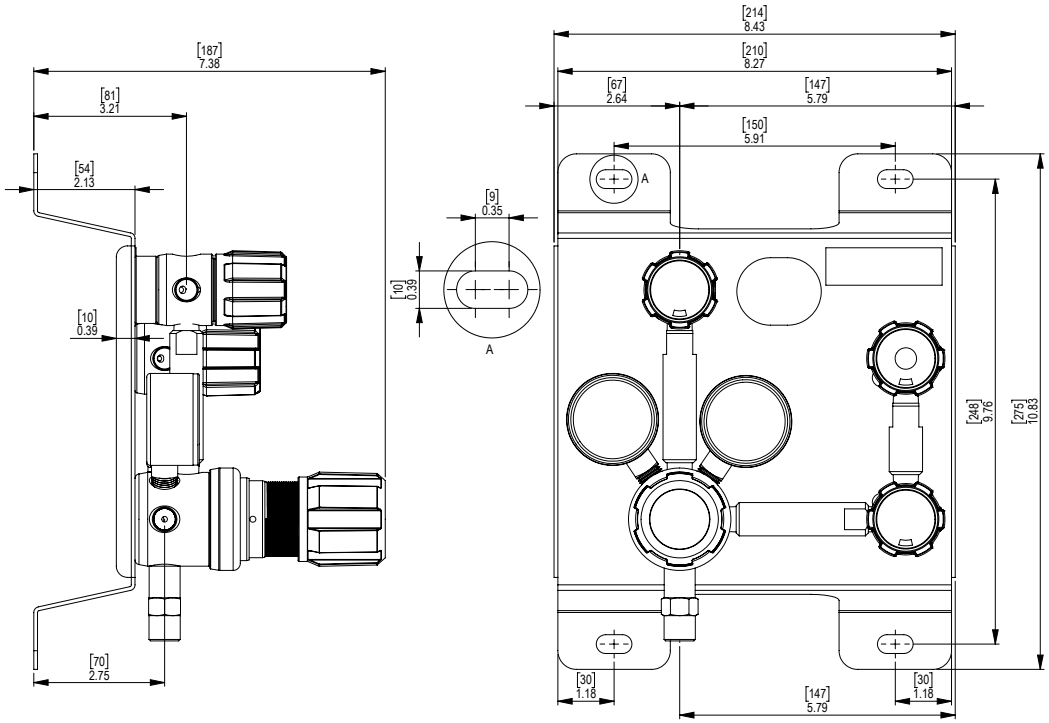

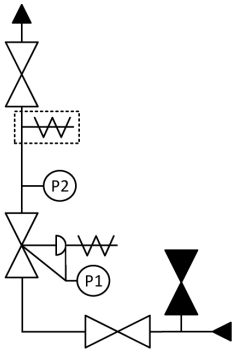

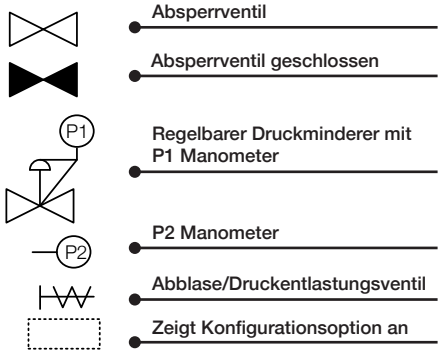

BESTELLINFORMATION

Beispiel für eine Bestellnummer der HPM6210 Serie

HPM6211- 02- 07- 00- 00- 000- 00- A

Produkt-typ	Eingangs-druck Bar [PSI]	Ausgangs-druck Bar [PSI]	Eingangsdruck Manometer	Ausgangs-druck Manometer	Eingangs- / Flaschenanschluss	Ausgangsanschluss	Optionen
HPM6211	**02** 60 [870]	**07** 0 bis 20 [300]	**00** Ohne Manometer	**00** Ohne Manometer	**000** Ohne Verschraubung (1/4'' NPT F)	**00** Ohne Verschraubung (1/4'' NPT F)	**A** Keine Option gewählt
HPM6212	**04** 300 [4350]	**10** 0 bis 50 [725]	**01** bar/PSI	**01** bar/PSI	**001** 1/8 Klemmringver-schraubung ES	**01** 1/8 Klemmringver-schraubung ES	**F** Federhauben-Entlüftungskit
		11 0 bis 100 [1450]	**02** bar/PSI Kontakt-Manometer		**002** 1/4 Klemmringver-schraubung ES	**02** 1/4 Klemmringver-schraubung ES	**G** Helium Test Zertifikat
		12 0 bis 200 [2900]			**003** 6mm Klemmringver-schraubung ES	**03** 6mm Klemmringver-schraubung ES	**K** Konformitätszertifikat (CoC)
					004 1/4 NPT Male	**04** 1/4 NPT Male	**M** CO2 Berstscheibe
					007 G3/8 BSP R/H Messing Male	**07** G3/8 BSP R/H, Messing, Male	**P** Kalibrier- / Druckprüfungs-zertifikat
					008 G3/8 BSP L/H Messing Male	**08** G3/8 BSP L/H, Messing, Male	**R** Leitungs-Druckentlastungsventil, montiert, FKM-Dichtung
							S Leitungs-Druckentlastungsventil, montiert, EPDM-Dichtung
							X Spezielle Anweisungen

GASARC™ AN ESAB® BRAND
www.esabspecgas.com

Headoffice / Factory UK
Gas-Arc Group Limited
Vinces Road | Diss | Norfolk | IP22 4WW | UK
t: +44 (0) 1379 652263 | f: +44 (0) 1379 644235

Office Germany
Gas-Arc
Aegidienstraße 12 | 23552 Lübeck | Germany
t: +49 (0) 451 790 77 543